Produtos Pneumáticos

RGR PNEUMÁTICOS

www.rgr.com.br

Tel: 11 4654-3008

+55 11 93500-8904

A RGR possui diversos modelos disponíveis de atuadores, coxins, olhais e válvulas-botões pneumáticas para aplicação do segmento pesado, tendo disponível, também, a adaptação das conexões solicitadas pelo cliente.

Os atuadores pneumáticos RGR, possuem diversas funções como para a movimentação do guarda-corpo articulado e/ou corrimão de segurança, servem também para o travamento dos pinos que bloqueiam a movimentação do chassi entre outras finalidades aplicáveis nos equipamentos rodoviários.

Possuem dupla ação com regulagem, proporcionando um melhor controle de velocidade ajustável de acordo com a aplicação e necessidade do cliente.

- Pressão de trabalho: 7 a 10 bar

Ponteira Olhal

Atuador Pneumático

Válvula Botão 5/2 Vias

Atuador Pneumático 2 ½"

Ponteira Coxim

Tubo de Nylon

Tabela De Conversão

psi	lb/pol².	kg/cm²	bar
10	10	0,70	0,70
50	50	3,51	3,51
100	100	7,03	7,03
150	150	10,54	10,54
200	200	14,06	14,06
250	250	17,57	17,57
300	300	21,09	21,09
350	350	24,60	24,60
400	400	28,12	28,12
450	450	31,63	31,63
500	500	35,15	35,15
550	550	38,67	38,67
600	600	42,18	42,18
650	650	45,70	45,70
700	700	49,21	49,21
750	750	52,73	52,73
800	800	56,24	56,24
850	850	59,76	59,76
900	900	63,27	63,27
950	950	66,79	66,79
1000	1000	70,31	70,31

ROSCA NPT CÔNICA / CONIC NPT THREAD / HILO NPT CÓNICO

ROSCA / THREAD / HILO	FIOS P/ POL.	Ø A (MÍN.)	Ø B (MÁX.)	C	Ø D (FURO)	E
1/8 NPT	27	9.9	10.3	9.0	8.5	9.0
1/4 NPT	18	13.2	13.7	13.5	11.2	13.5
3/8 NPT	18	16.6	17.2	13.5	14.5	13.5
1/2 NPT	14	20.6	21.3	18.0	18.0	18.0
3/4 NPT	14	26.0	26.7	18.0	23.0	18.0
1 NPT	11.5	32.5	33.4	18.0	29.0	18.0

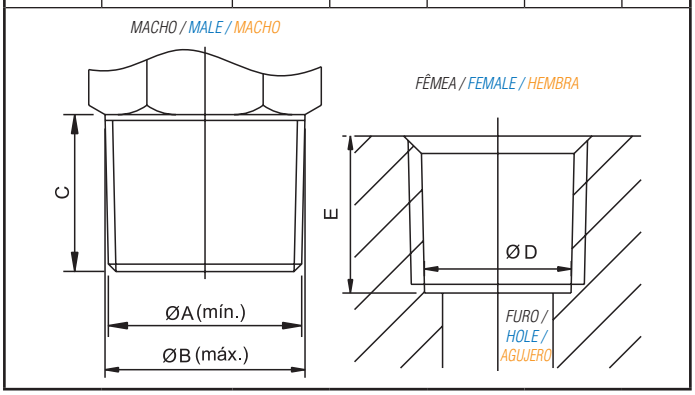

ROSCA BSPT CÔNICA / CONIC BSPT THREAD / HILO BSPT CÓNICO

ROSCA / THREAD / HILO	FIOS P/ POL	Ø A (MÍN.)	Ø B (MÁX.)	C	Ø D (FURO)	E
1/8 BSPT	28	9.4	9.8	9.0	8.8	9.0
1/4 BSPT	19	12.7	13.4	13.5	11.8	13.5
3/8 BSPT	19	16.2	16.8	13.5	15.3	13.5
1/2 BSPT	14	20.3	21.1	18.0	19.0	18.0
3/4 BSPT	14	25.7	26.7	18.0	24.5	18.0
1 BSPT	11	32.5	33.5	18.0	30.8	18.0

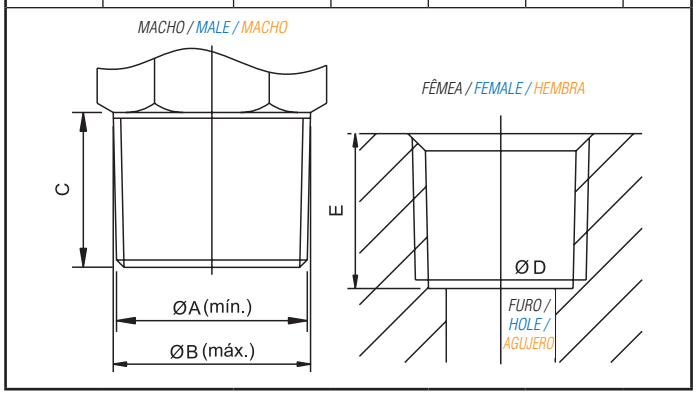

ROSCA MÉTRICA PARALELA / PARALLEL METRIC THREAD / HILO METRICO PARALELO

ROSCA / THREAD / HILO	FIOS P/ POL.	Ø A	B	Ø C (FURO)
M 5.0	0.8	4.9	4.5	4.2
M 10.0	1.0	9.9	10.0	9.0
M 12.0	1.5	11.8	10.0	10.5
M 16.0	1.5	15.8	10.0	14.5
M 22.0	1.5	21.8	13.0	20.5

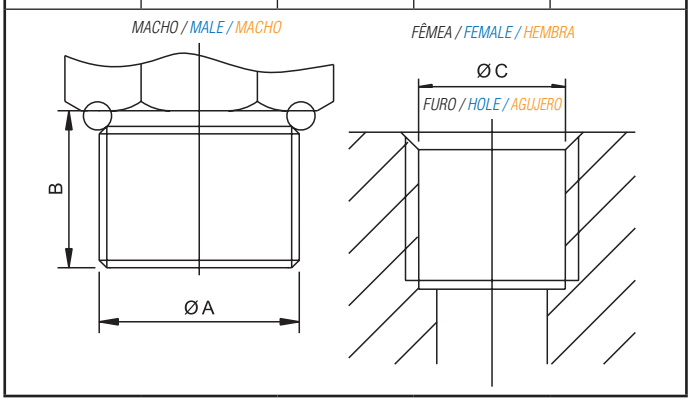

ROSCA BSP PARALELA / PARALLEL BSP THREAD / HILO BSP PARALELO
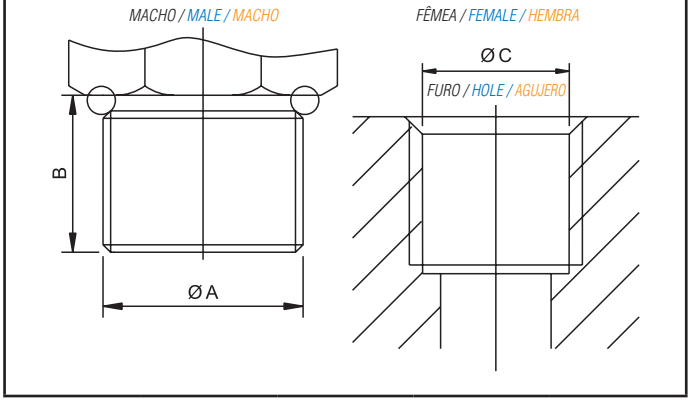
ROSCA / THREAD / HILO	FIOS P/ POL.	Ø A	B	Ø C (FURO)
1/8 BSP	28	9.6	5.0	8.8
1/4 BSP	19	13.0	5.5	11.8
3/8 BSP	19	16.5	9.0	15.3
1/2 BSP	14	20.8	10.0	19.0